Разрез 1–1

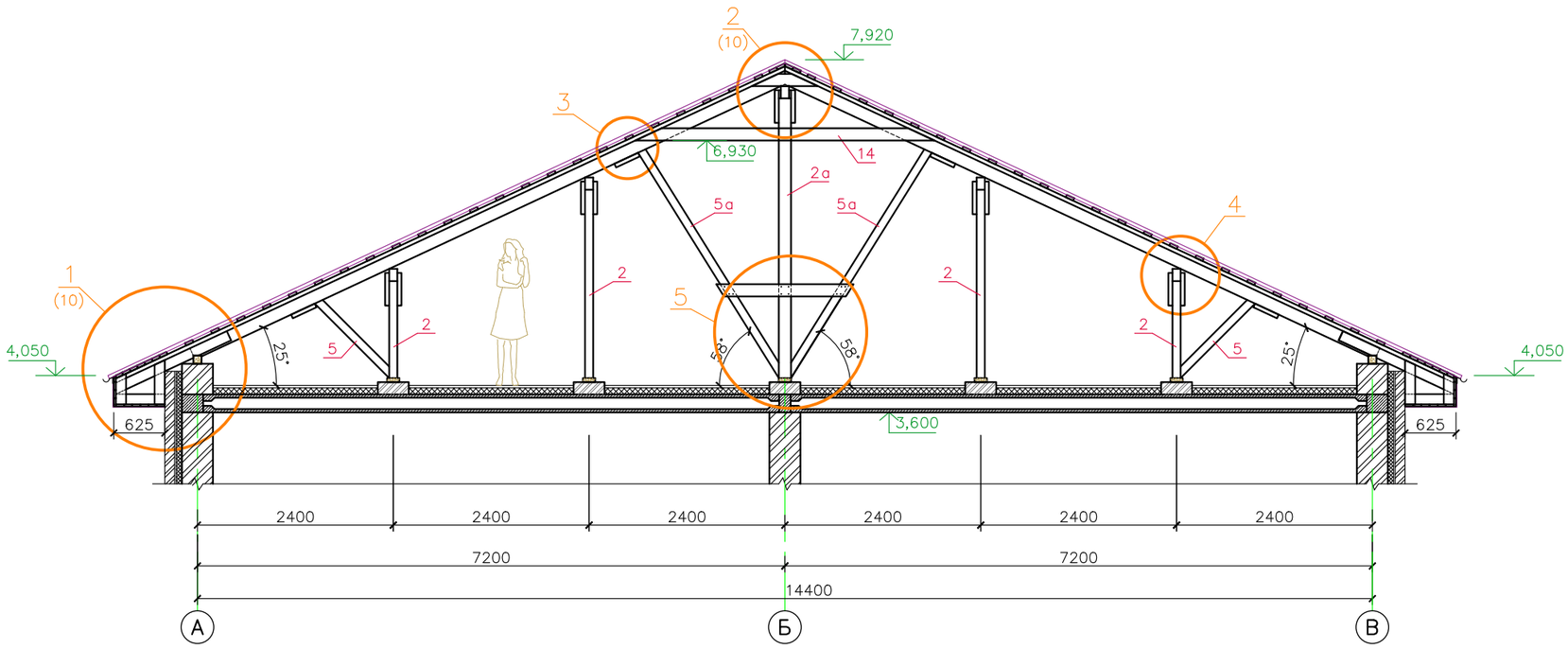

5

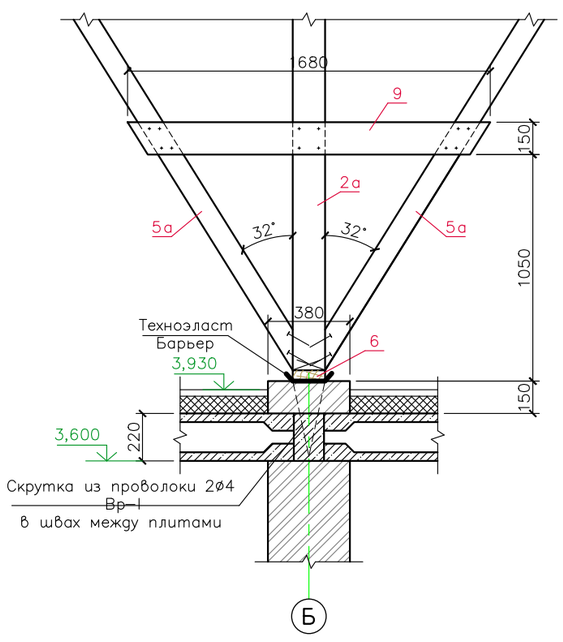

3

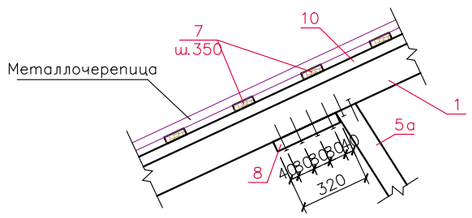

4

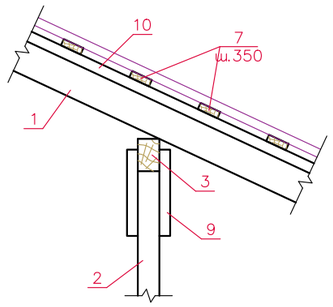

						3/07–22–КЖ5	
						«МТФ на 2000 фуражных коров №8 Ставропольского края», расположенная на з/у К.Н. 26:35:020103:12 в границах ОАО «Марьинское»	
Изм.	Кол.уч.	Лист	N док.	Подпись	Дата		
ГИП		Кулаков			12.09.22	Санпропускник (позиция 5 по ГП)	Стадия: Р; Лист: 14; Листов:
Гл. констр.		Паленый			12.09.22		
Исполнит.		Бушман			12.09.22	Разрез 1–1. Узлы 3 ... 5	ООО "ГЕОпроект"
Н. контр.		Рукинова			12.09.22		

Согласовано

Взам. инв. №

Подпись и дата

Инв. № подл.